令和元年度京都府高等学校ラグビーフットボール大会
7人制　組み合わせ表

（注）今大会にシードはありません

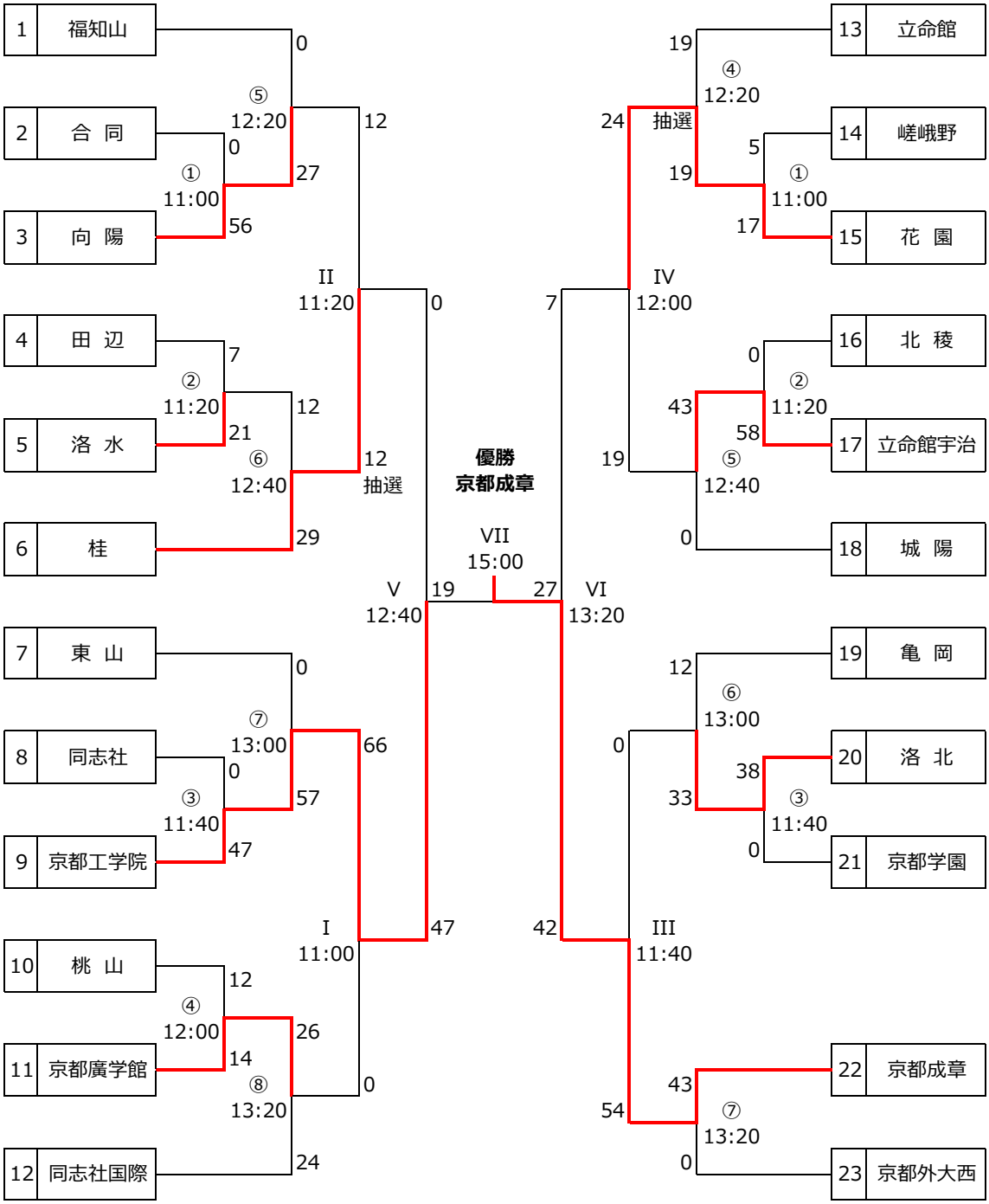

太陽が丘A
6月8日(土)

宝ヶ池
6月9日(日)

太陽が丘第２
6月8日(土)

合同チーム（木津　京都精華学園　朱雀　洛東）